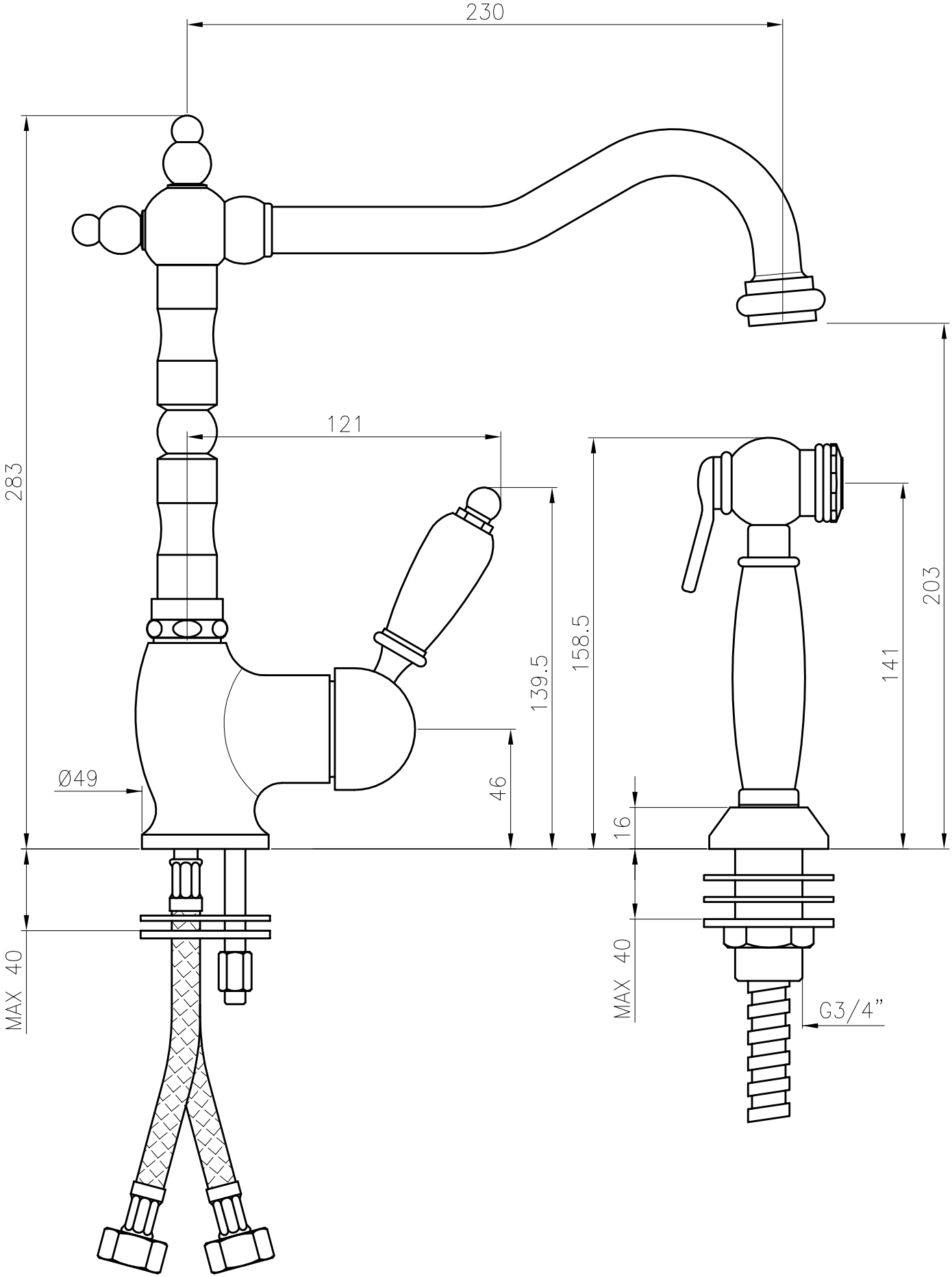
230
283
121
139.5
158.5
203
141
46
16
Ø49
MAX 40
MAX 40
G3/4”