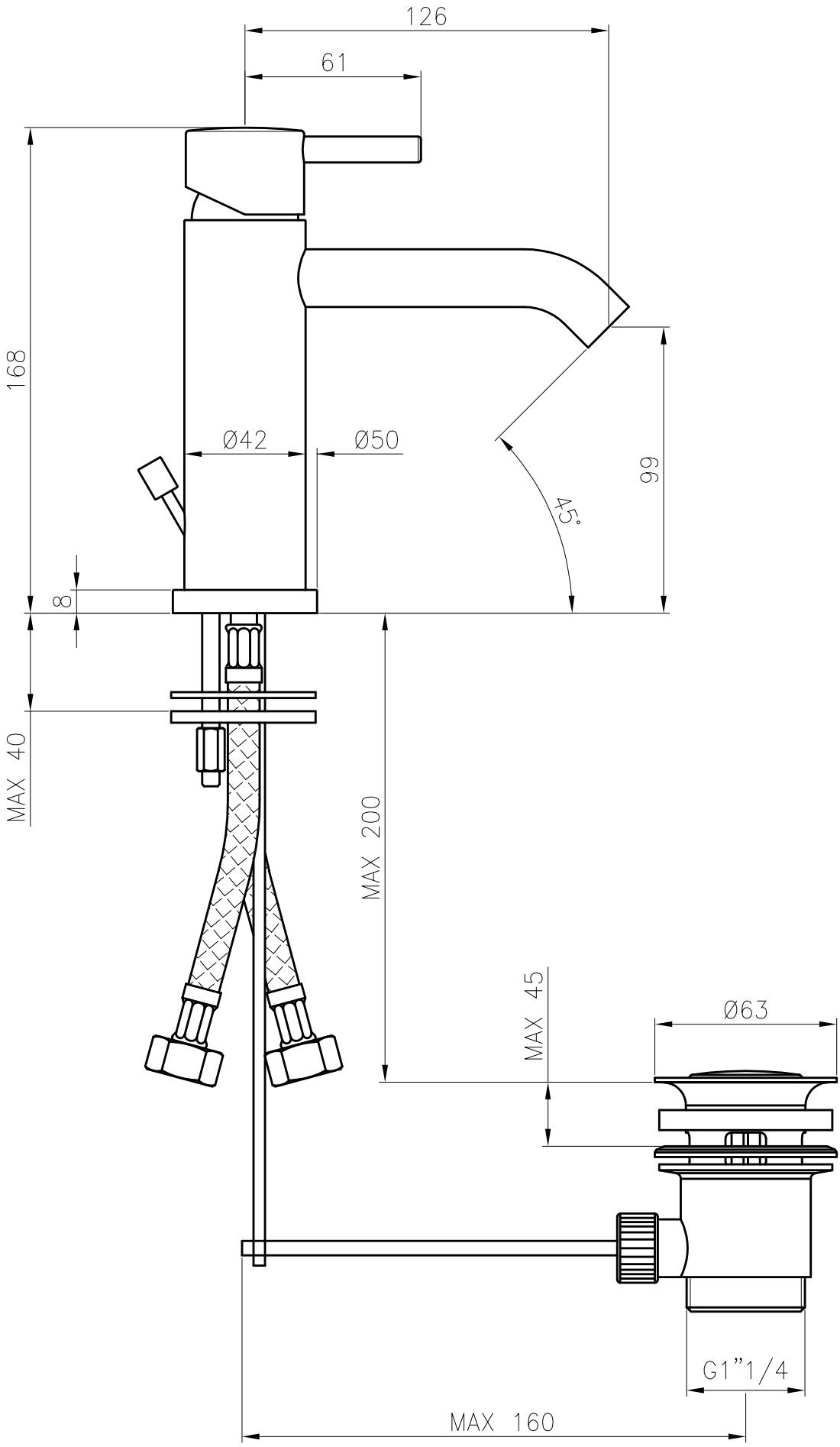
126
61
168
Ø42
Ø50
99
45°
8
MAX 40
MAX 200
MAX 45
Ø63
G1"1/4
MAX 160