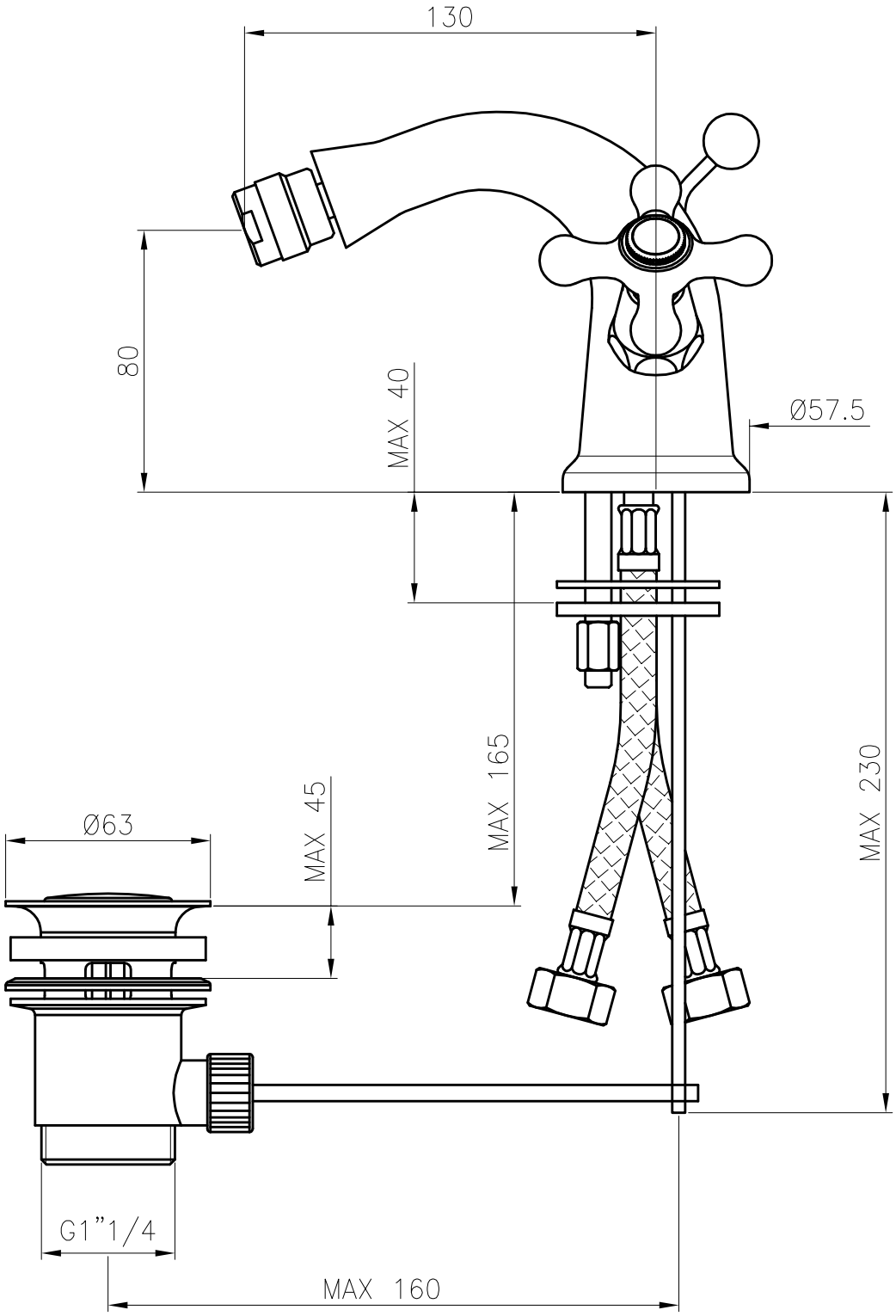
130
80
MAX 40
Ø57.5
MAX 165
MAX 230
MAX 45
Ø63
G1"1/4
MAX 160